第77回　全九州高等学校体育大会バスケットボール競技大会　勝ち上がり表

【　男　子　】

会場：サンアリーナせんだい（A・B・C）

6月15日：第1試合　9:00　第2試合　10:30　第3試合　12:00　第4試合　13:30　第5試合　15:00　第6試合　16:30

6月16日：第1試合　9:00　第2試合　10:40　第3試合　12:20　第4試合　14:00

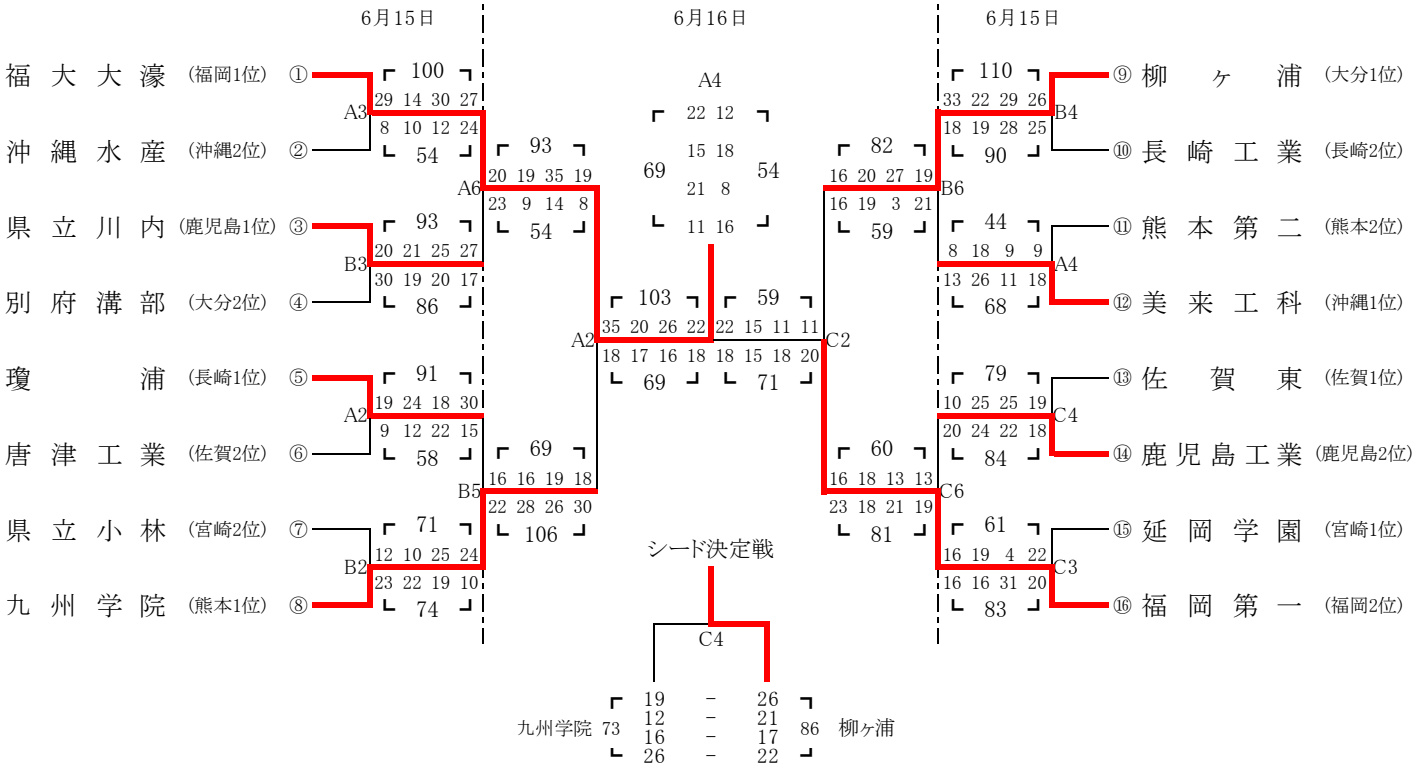

【　女　子　】

会場：サンアリーナせんだい（A・B・C）川内高校体育館（D）

6月15日：第1試合　9:00　第2試合　10:30　第3試合　12:00　第4試合　13:30　第5試合　15:00　第6試合　16:30
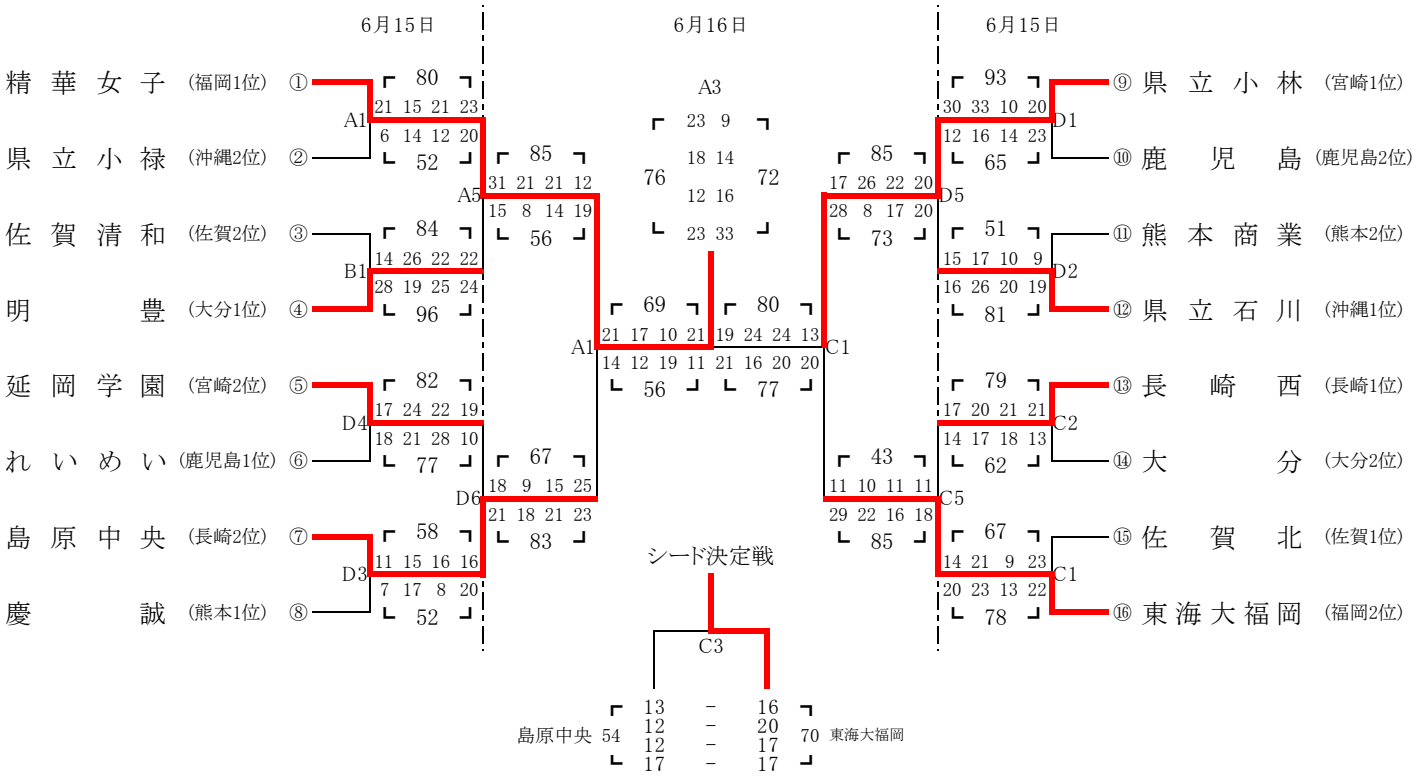
6月16日：第1試合　9:00　第2試合　10:40　第3試合　12:20　第4試合　14:00