第59回秋田県高等学校総合体育大会　バスケットボール競技

男　子　勝ち上がり表

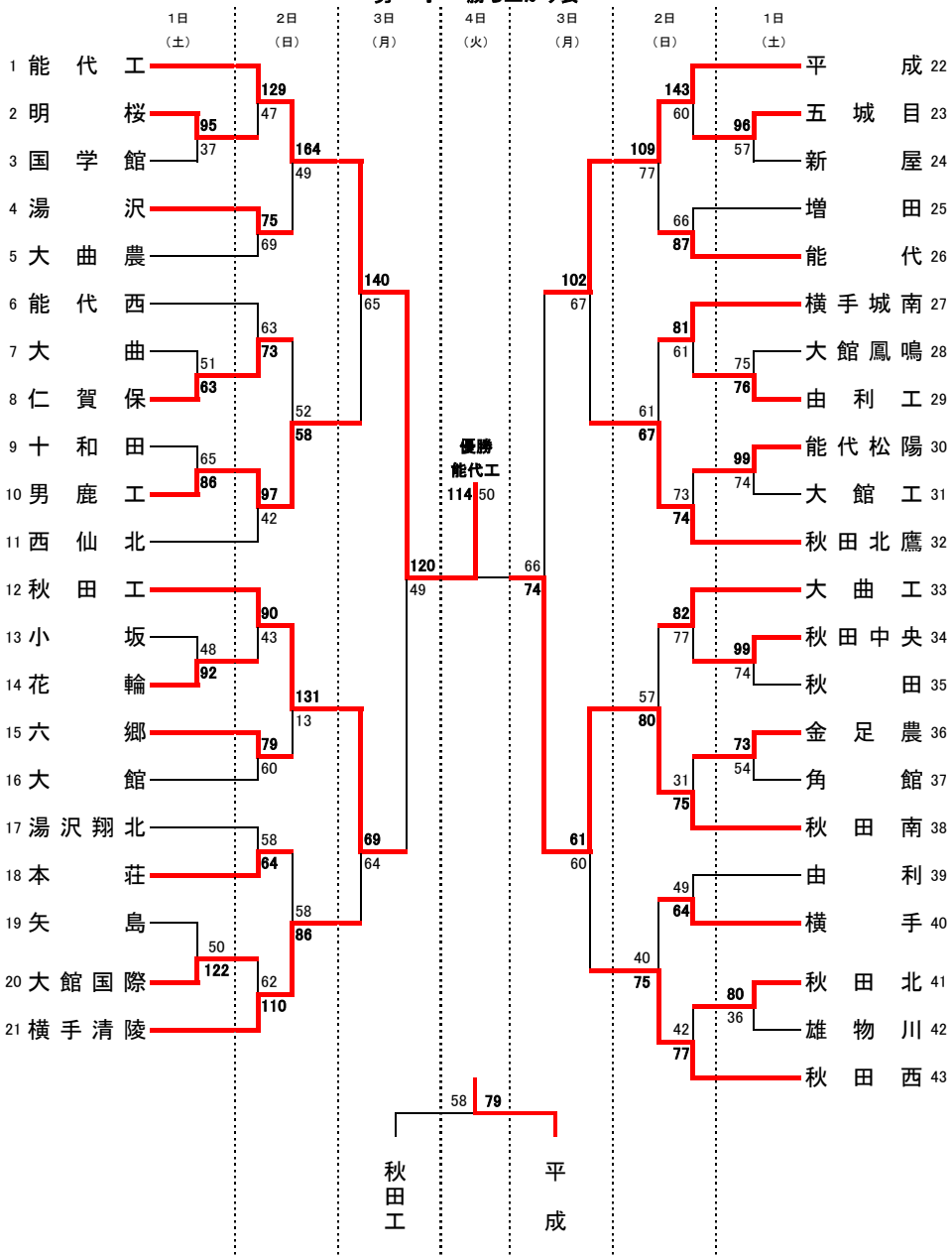

【男子東北大会出場代表決定戦】
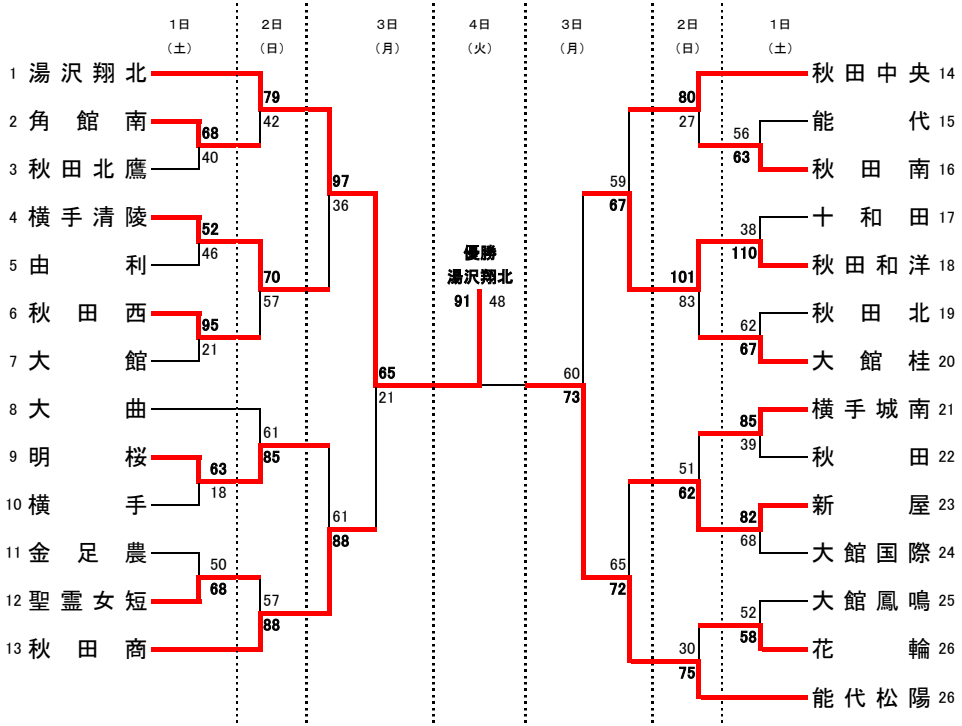
女　子　勝ち上がり表