第62回秋田県高等学校総合体育大会バスケットボール競技

期　　日　平成28年6月4日（土）～7日（火）
会　　場　横手市増田体育館（A・B・M）
横手市横手体育館（C・D）
横手城南高等学校体育館（E・F）

【男子】

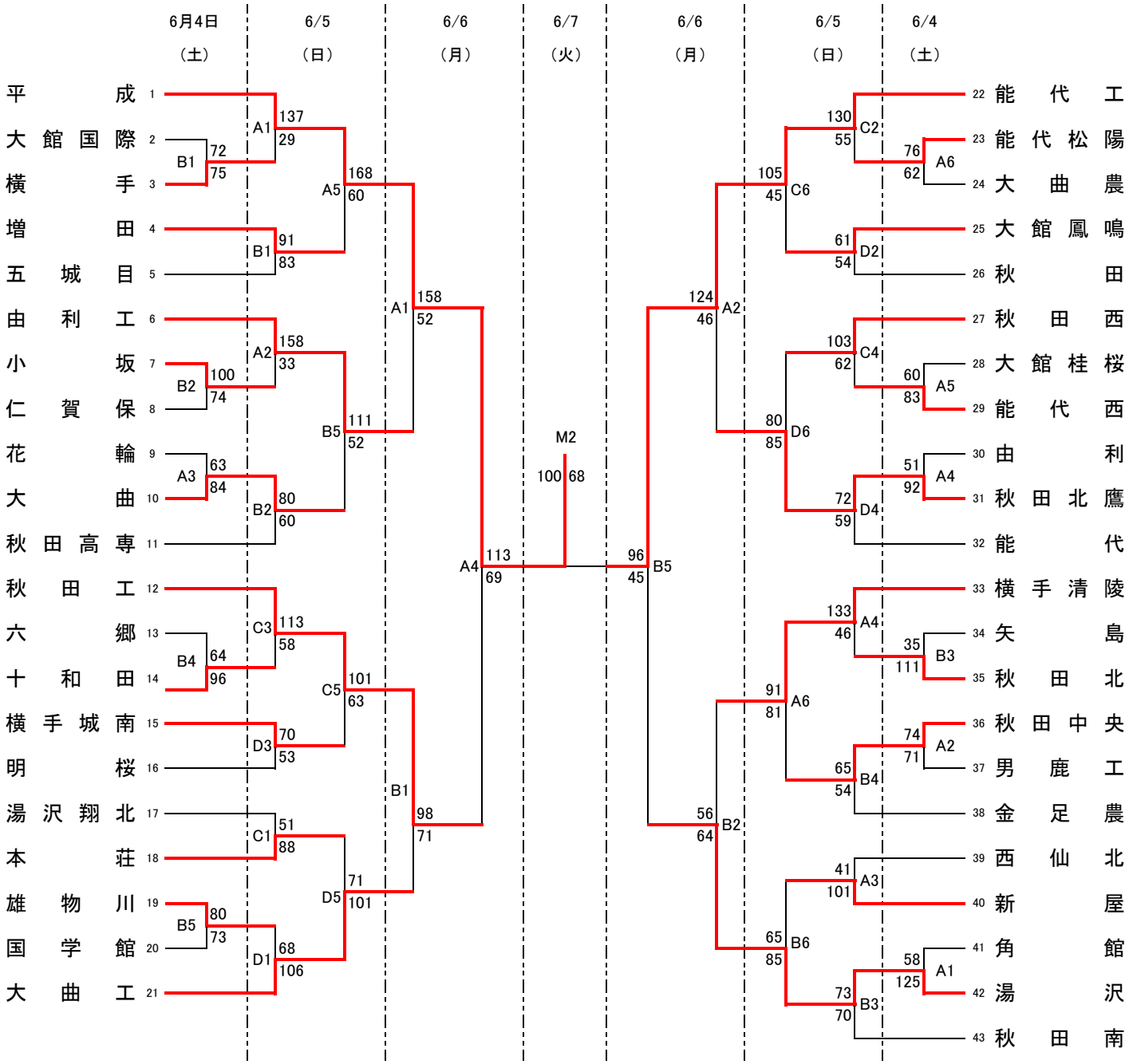

◎　男子東北大会代表決定戦　　※推薦チームが準々決勝までに敗退した場合は第5代表決定戦は行わない。

【シード順位決定戦】

102 78
6/7　A2

秋田工　湯　沢

【第5代表決定戦】

71 64
6/7　A1

64 101
6/6　A6

76 93
6/6　B6

由利工　大曲工　秋田北鷹　横手清陵

【女子】

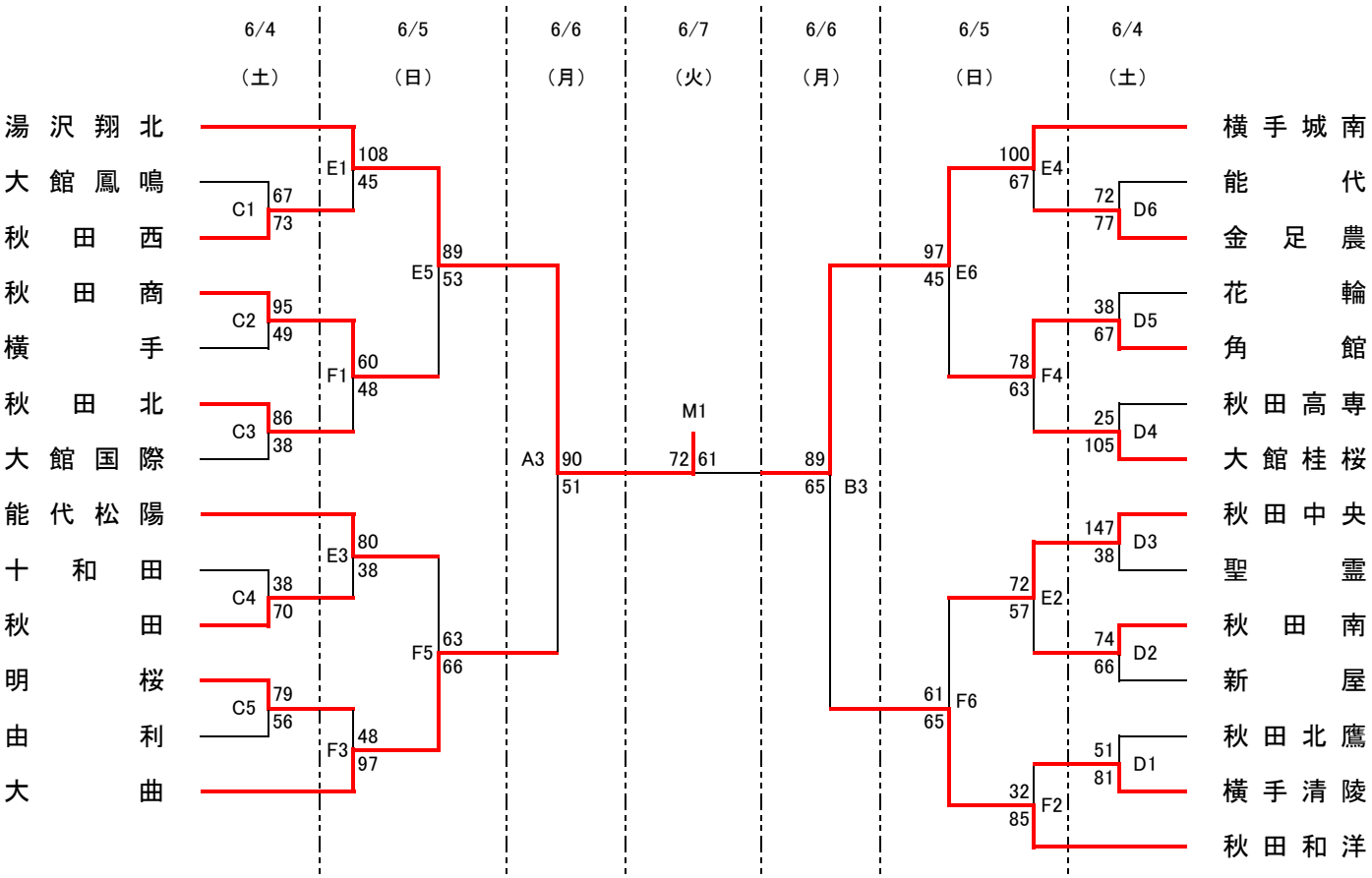

◎ 女子東北大会代表決定戦　　※推薦チームが準々決勝までに敗退した場合は第5代表決定戦は行わない。

【シード順位決定戦】

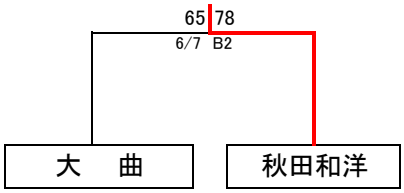

【第5代表決定戦】

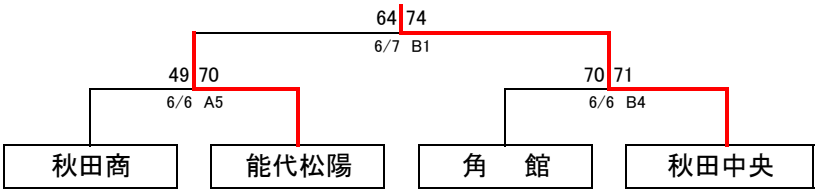

◎ 試合時間

試合時間(4日～6日)		試合時間(7日)	
第1試合	9:00～10:30	第1試合	9:00～10:30
第2試合	10:30～12:00	第2試合	10:30～12:00
第3試合	12:00～13:30	M1	12:30～14:00
第4試合	13:30～15:00	M2	14:00～15:30
第5試合	15:00～16:30		
第6試合	16:30～18:00		